울릉도 일주도로2 건설공사

표준단면도

설 계 법	허용응력설계법
	강도설계법
콘 크 리 트 설 계 강 도	fck=24MPa
	fck=30MPa
철근 항복강도	fy=300MPa

본 선 단 면

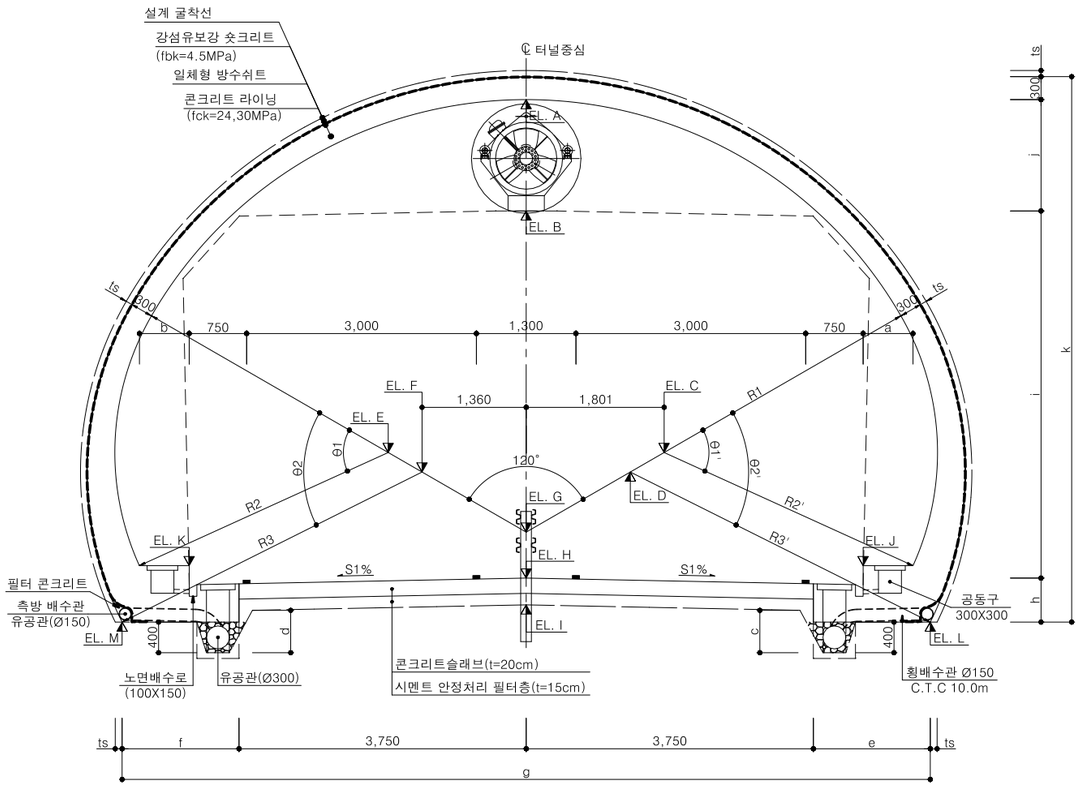

횡 갱

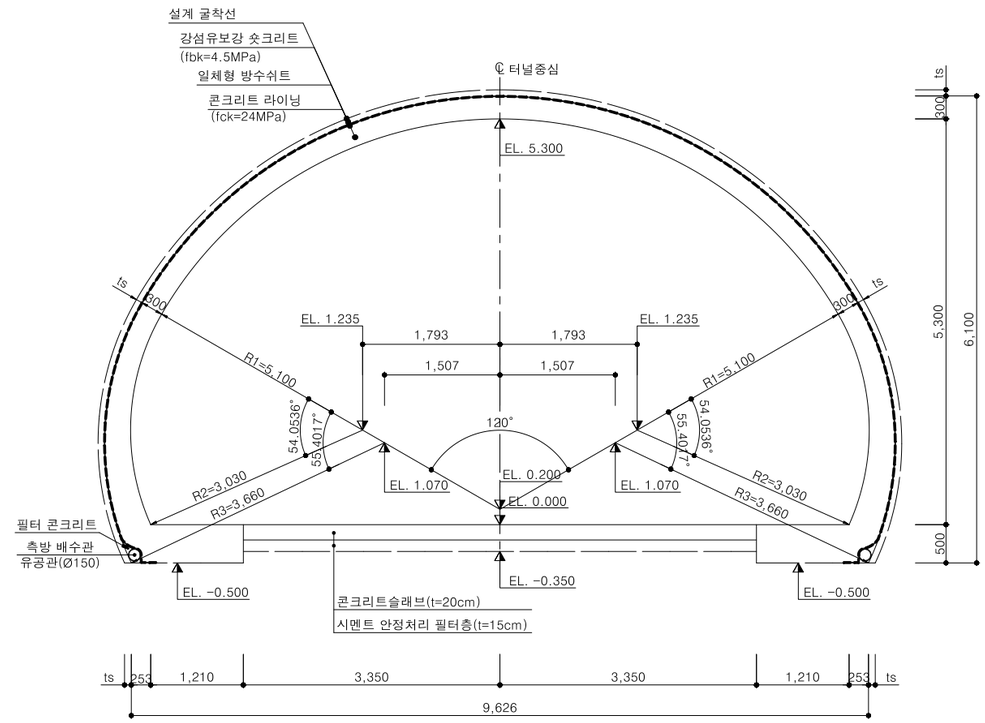

터널구간 편경사분포

STA.	0+ 590	630	695	705.71	720	940	953.33	960	1+ 075	110	280
좌측(S1)	-5%	변화구간	+5%	변화구간	변화구간	-2%	변화구간	변화구간	+4%	변화구간	-5%
우측(S2)	+5%	변화구간	-5%	변화구간	-2%	-2%	-2%	변화구간	-4%	변화구간	+5%
터널 시종점	0+610										1+230

치 수 표

S1%	S2%	R1	R2	R3	R2'	R3'	θ1	θ2	θ1'	θ2'	A	B	C	D	E	F	G	H	I	J	K	L	M	a	b	c	d	e	f	g	h	i	j	k
+5	-5	5,700	3,200	4,010	3,570	4,380	55.4547°	57.5925°	56.0119°	57.8721°	6.250	4.806	1.615	1.360	1.800	1.545	0.550	0.000	-0.350	0.049	0.425	-0.688	-0.312	653	654	559	541	1,525	1,527	10,552	0.688	4,806	1,444	7,238
+4	-4	5,700	3,240	4,050	3,530	4,350	55.4622°	57.5773°	56.0113°	57.7448°	6.250	4.804	1.635	1.375	1.780	1.525	0.550	0.000	-0.350	0.087	0.387	-0.650	-0.350	652	656	557	543	1,529	1,529	10,557	0.650	4,804	1,446	7,200
+3	-3	5,700	3,270	4,080	3,500	4,310	55.6495°	57.7145°	55.8404°	57.7610°	6.250	4.802	1.650	1.395	1.765	1.510	0.550	0.000	-0.350	0.124	0.350	-0.613	-0.387	655	652	555	545	1,527	1,525	10,552	0.613	4,802	1,448	7,163
+2	-2	5,700	3,300	4,120	3,460	4,270	55.8335°	57.6977°	55.8386°	57.7777°	6.250	4.801	1.670	1.410	1.750	1.490	0.600	0.000	-0.350	0.162	0.312	-0.575	-0.425	654	649	554	547	1,526	1,526	10,552	0.575	4,801	1,449	7,125
+1	-1	5,700	3,350	4,160	3,420	4,230	55.6572°	57.6807°	55.8374°	57.7952°	6.250	4.800	1.690	1.435	1.725	1.470	0.550	0.000	-0.350	0.200	0.275	-0.538	-0.463	654	652	552	548	1,530	1,528	10,552	0.538	4,800	1,450	7,088
0	0	5,700	3,380	4,200	3,380	4,200	55.8361°	57.6640°	55.8361°	57.6640°	6.250	4.800	1.710	1.450	1.710	1.450	0.550	0.000	-0.350	0.237	0.237	-0.500	-0.500	650	650	550	550	1,529	1,529	10,558	0.500	4,800	1,450	7,050
-1	+1	5,700	3,420	4,230	3,350	4,160	55.8374°	57.7952°	55.6572°	57.6807°	6.250	4.800	1.725	1.470	1.690	1.435	0.550	0.000	-0.350	0.275	0.200	-0.463	-0.538	652	654	548	552	1,528	1,530	10,552	0.538	4,800	1,450	7,088
-2	+2	5,700	3,460	4,270	3,300	4,120	55.8386°	57.7777°	55.8335°	57.6977°	6.250	4.801	1.750	1.490	1.670	1.410	0.550	0.000	-0.350	0.312	0.162	-0.425	-0.575	649	654	547	554	1,526	1,526	10,552	0.575	4,801	1,449	7,125
-3	+3	5,700	3,500	4,310	3,270	4,080	55.8404°	57.7610°	55.6495°	57.7145°	6.250	4.802	1.765	1.510	1.650	1.395	0.600	0.000	-0.350	0.350	0.124	-0.387	-0.613	652	655	545	555	1,525	1,527	10,552	0.613	4,802	1,448	7,163
-4	+4	5,700	3,530	4,350	3,240	4,050	56.0113°	57.7448°	55.4622°	57.5773°	6.250	4.804	1.780	1.525	1.635	1.375	0.550	0.000	-0.350	0.387	0.087	-0.350	-0.650	656	652	543	557	1,529	1,529	10,557	0.650	4,804	1,446	7,200
-5	+5	5,700	3,570	4,380	3,200	4,010	56.0119°	57.8721°	55.4547°	57.5925°	6.250	4.806	1.800	1.545	1.615	1.360	0.550	0.000	-0.350	0.425	0.049	-0.312	-0.688	654	653	541	559	1,527	1,525	10,552	0.688	4,806	1,444	7,238
-2	-2	5,650	3,570	4,380	3,570	4,380	54.4568°	56.5828°	54.4568°	56.5828°	6.250	4.801	1.640	1.385	1.640	1.385	0.600	0.000	-0.350	0.162	0.162	-0.575	-0.575	651	651	554	554	1,527	1,527	10,553	0.575	4,801	1,449	7,125

경상북도	사 업 명	울릉도 일주도로2 건설공사	△					위치정보		도 면 명	표준단면도
	시설/공구		△					축 척	1 : 40		
대림산업	건설분야	토 목 / 건설단계	실시설계	△ 2015.12.	실시설계 준공	김 성 호	최 규 대	최 장 식	도면번호	C0060501-004	편철번호	4.006
				개정번호	날짜	개 정 내 용	과업책임자	분야별책임자	설계자			